

MARISA

Klein im Profil aber in ihrer Funktionalität wie eine Große. So präsentiert sich unsere neue Leuchtenserie Marisa. Trotz der filigranen Bauweise lässt sie an Komfort und Individualität nichts vermissen. So lädt sie im gedimmten Zustand und in warmweiß eingestellter Lichtfarbe zum gemütlichen Candlelight Dinner ein. Aber auch als Arbeitsplatzleuchte, hochgedimmt auf 13.300 Lumen und eingestellt auf eine Lichtfarbe von 3.000K macht sie einfach einen perfekten Job. Egal, ob für Hausaufgaben oder Homeoffice



Lichtsteuerung | Light control

- direkte / indirekte Beleuchtung
  direct / indirect lighting
- Ober- und Unterlicht über 2 x Gestensteuerung getrennt voneinander schalt- und dimmbar
  up- and downlight separately switchable and dimmable with 2 x gesture control - memory function
- Memory-Funktion | memory function
- Lichtfarbe von Ober- und Unterlicht ist über 2 x Gestensteuerung getrennt voneinander zwischen 2.200 - 3.000 Kelvin einstellbar - Memory-Funktion
  Light colour of top- and bottom light can be set separately from each other between 2.200 - 3.000 Kelvin with 2 x gesture control - memory function



Stufenlose Lift Höhenverstellung | Stepless Lift height adjustment

- Stufenlose Höhenverstellung in einem Bereich von ca. 750 - 2.300 mm
  stepless height adjustment in a range of ca. 750 - 2.300 mm
- schräge Einstellung durch einzelne Liftaufhängung möglich
  inclined adjustment possible through individual lift suspension

Deckenbaldachin mit Magnethalterung | ceiling canopy with magnetic holder

- keine sichtbaren Schrauben im Deckenbaldachin, da Magnethalterung
  no visible screws in the ceiling canopy, because of magnetic holder

Funktionsbeschreibung | functional description

- Die Funktion der Dynamic white Steuerung zeigt Ihnen auch das Video hinter dem QR-code
  The function of the dynamic white control also shows you the video behind the QR-cod

knapstein
GERMANY

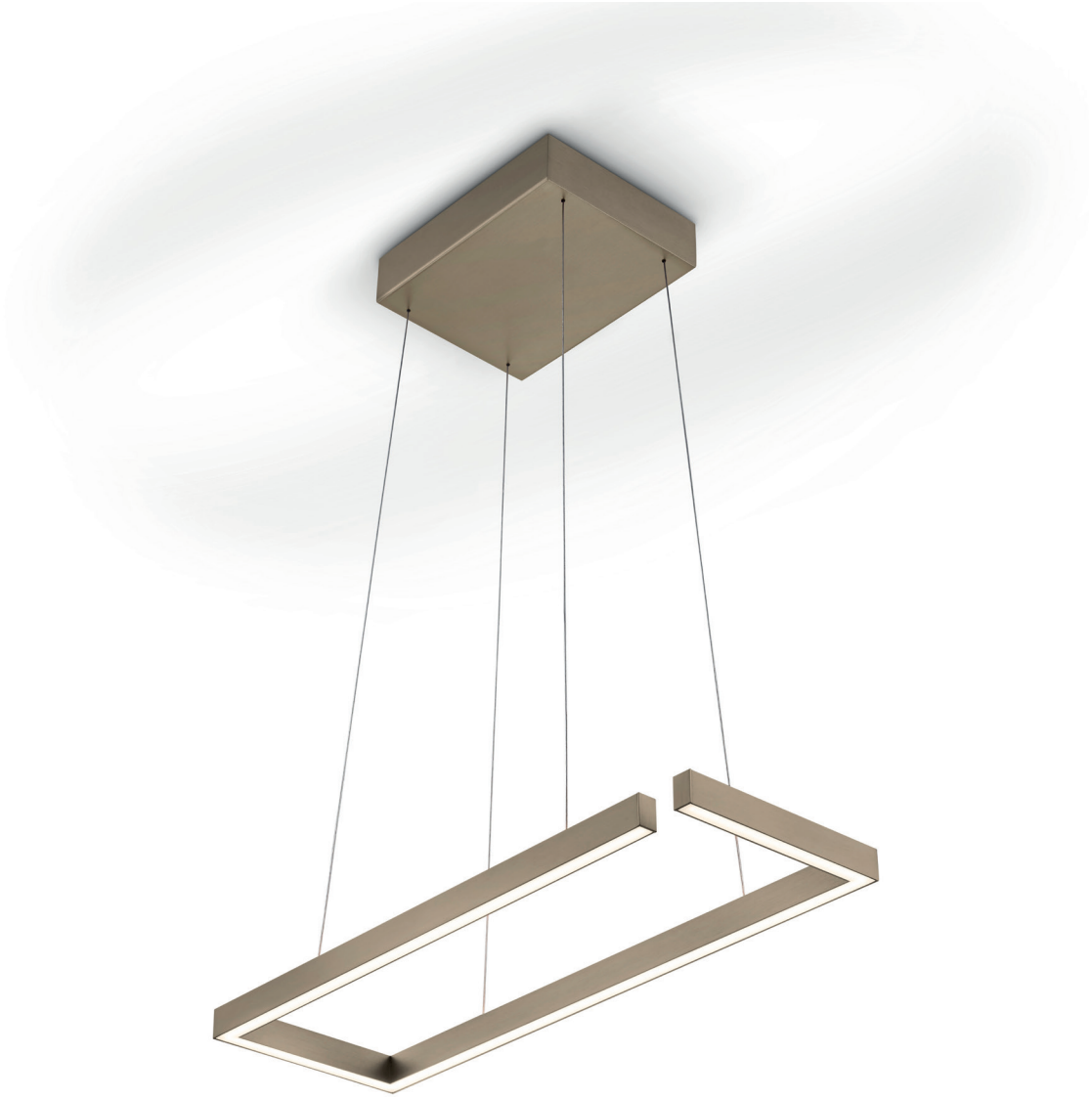

MARISA-60

51.503.05 – mattnickel | nickel dull
51.503.07 – schwarz | black
51.503.34 – Effekt Bronze | effect bronze

Leuchtmittel | Illuminant

73 W LED, 9.116 lm, 2.200 - 3.000 K, Ra > 90, EEL-E

Info | info

siehe Einleitungseite | see introduction page

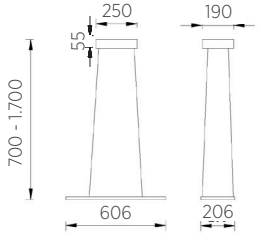

Profilmaß
profile dimension



knapstein
GERMANY

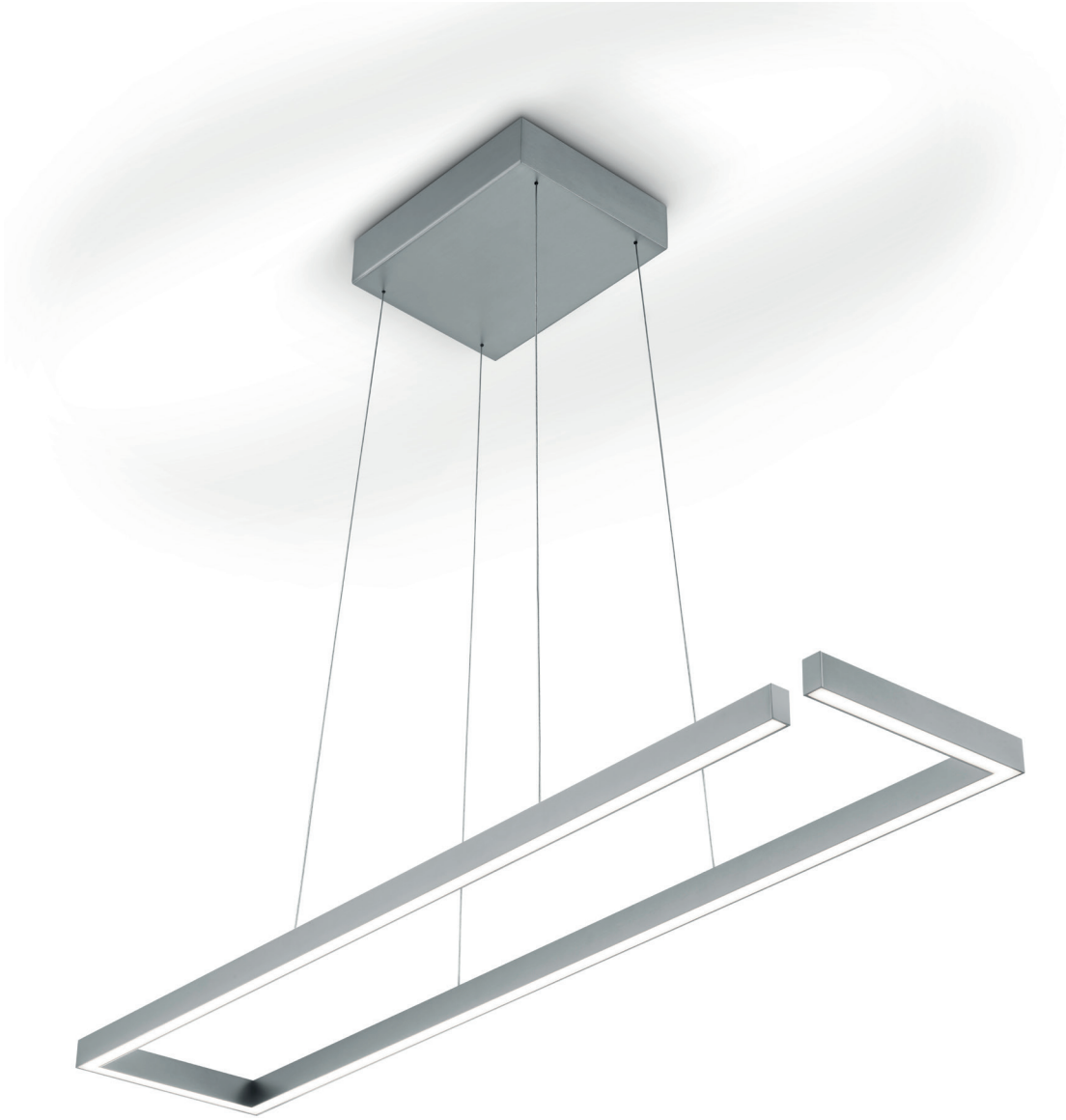

MARISA-100

51.504.05 – mattnickel | nickel dull
51.504.07 – schwarz | black
51.504.34 – Effekt Bronze | effect bronze

Leuchtmittel | Illuminant

111 W LED, 14.010 lm, 2.200 -3.000 K, Ra > 90, EEL-E

Info | info

siehe Einleitungseite | see introduction page

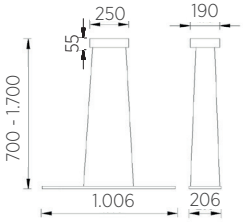

Profilmaß
profile dimension

